SPÍNACÍ STANICE 22 kV U TR110/22

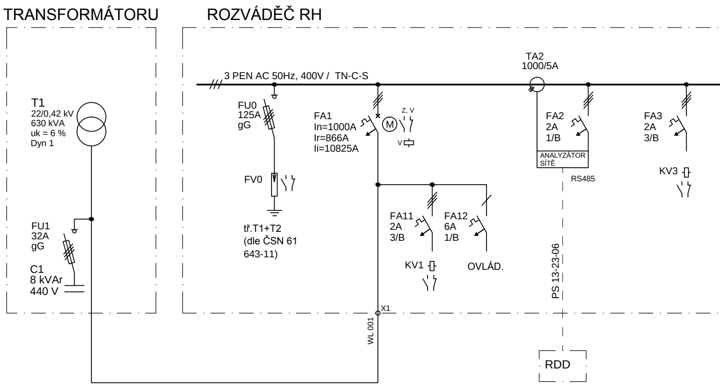
STANOVIŠTĚ TRANSFORMÁTORU
ROZVÁDĚČ RH
T1
22/0,42 kV
630 kVA
uk = 6 %
Dyn 1
FU1
32A
gG
C1
8 kVAr
440 V
3 PEN AC 50Hz, 400V / TN-C-S
FU0
125A
gG
FV0
tř.T1+T2
(dle ČSN 61
643-11)
FA1
In=1000A
Ir=866A
Ii=10825A
M
Z, V
V
FA11
2A
3/B
KV1
FA12
6A
1/B
OVLÁD.
X1
WL 001
TA2
1000/5A
FA2
2A
1/B
ANALYZÁTOR
SÍTĚ
RS485
PS 13-23-06
RDD
FA3
2A
3/B
KV3

kV (KLADNO-DŘÍŇ) PRO NAPÁJENÍ TM V ŽST.KLADNO

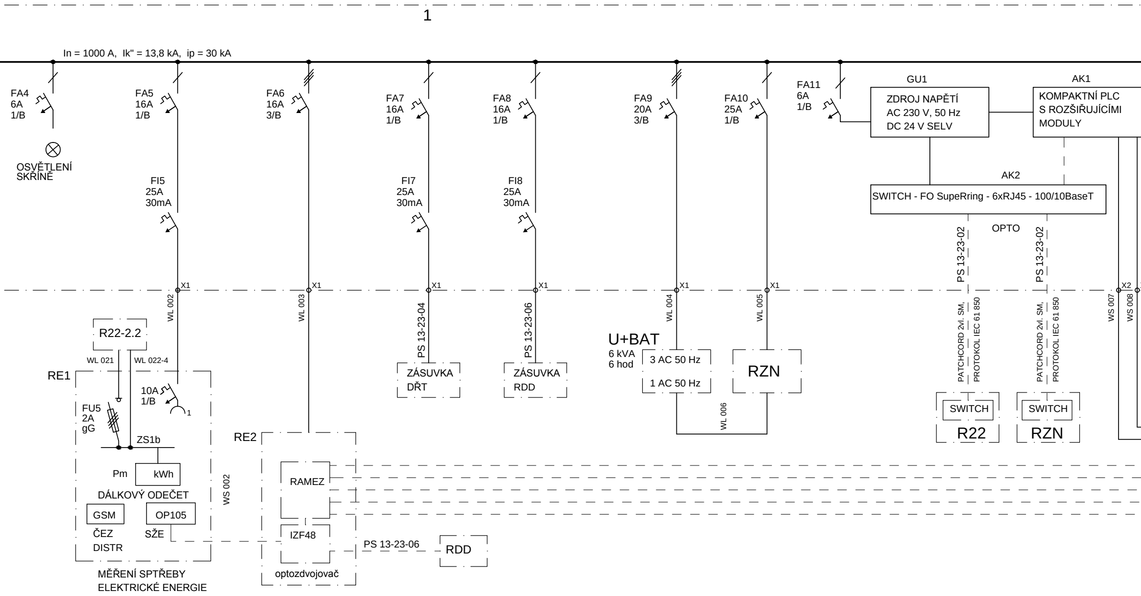
1
In = 1000 A, Ik" = 13,8 kA, ip = 30 kA
FA4 6A 1/B
OSVĚTLENÍ SKŘÍNĚ
FA5 16A 1/B
FI5 25A 30mA
FA6 16A 3/B
FA7 16A 1/B
FI7 25A 30mA
FA8 16A 1/B
FI8 25A 30mA
FA9 20A 3/B
FA10 25A 1/B
FA11 6A 1/B
GU1
ZDROJ NAPĚTÍ AC 230 V, 50 Hz DC 24 V SELV
AK1
KOMPAKTNÍ PLC S ROZŠIŘUJÍCÍMI MODULY
AK2
SWITCH - FO SupeRring - 6xRJ45 - 100/10BaseT
OPTO
PS 13-23-02
PS 13-23-02
X1
X1
X1
X1
X1
X1
X2
WL 002
WL 003
PS 13-23-04
PS 13-23-06
WL 004
WL 005
WS 007
WS 008
PATCHCORD 2vl. SM, PROTOKOL IEC 61 850
PATCHCORD 2vl. SM, PROTOKOL IEC 61 850
R22-2.2
WL 021
WL 022-4
RE1
10A 1/B
1
FU5 2A gG
ZS1b
Pm
kWh
DÁLKOVÝ ODEČET
GSM
OP105
ČEZ DISTR
SŽE
MĚŘENÍ SPTŘEBY ELEKTRICKÉ ENERGIE
WS 002
RE2
RAMEZ
IZF48
optozdvojovač
PS 13-23-06
RDD
ZÁSUVKA DŘT
ZÁSUVKA RDD
U+BAT
6 kVA 6 hod
3 AC 50 Hz
1 AC 50 Hz
RZN
WL 006
SWITCH
R22
SWITCH
RZN

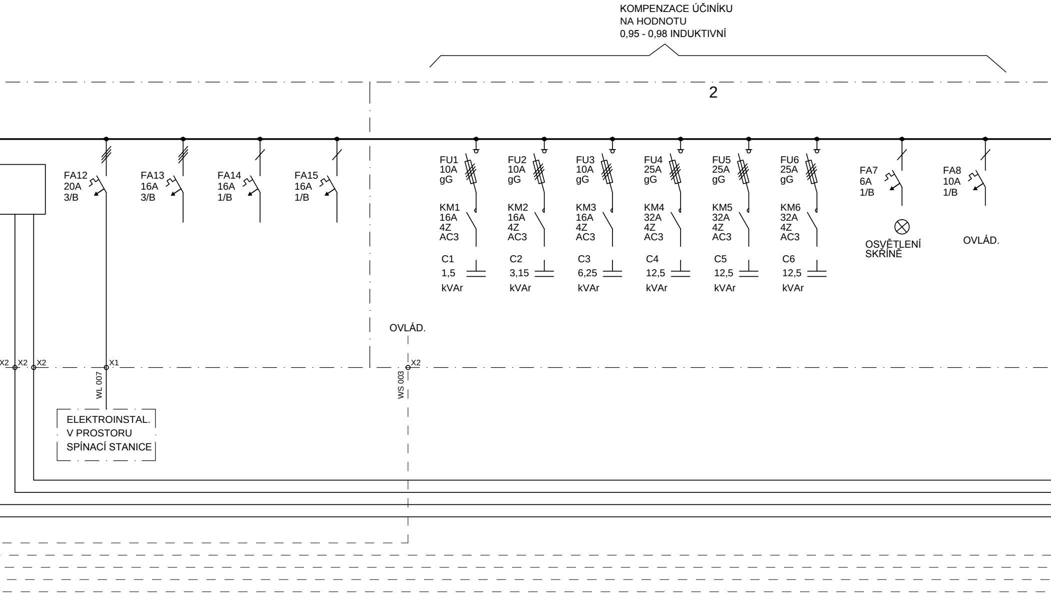
KOMPENZACE ÚČINÍKU
NA HODNOTU
0,95 - 0,98 INDUKTIVNÍ
2
FA12
20A
3/B
FA13
16A
3/B
FA14
16A
1/B
FA15
16A
1/B
FU1
10A
gG
FU2
10A
gG
FU3
10A
gG
FU4
25A
gG
FU5
25A
gG
FU6
25A
gG
KM1
16A
4Z
AC3
KM2
16A
4Z
AC3
KM3
16A
4Z
AC3
KM4
32A
4Z
AC3
KM5
32A
4Z
AC3
KM6
32A
4Z
AC3
C1
1,5
kVAr
C2
3,15
kVAr
C3
6,25
kVAr
C4
12,5
kVAr
C5
12,5
kVAr
C6
12,5
kVAr
FA7
6A
1/B
OSVĚTLENÍ
SKŘÍNĚ
FA8
10A
1/B
OVLÁD.
OVLÁD.
X2
X2
X2
X1
X2
WL 007
WS 003
ELEKTROINSTAL.
V PROSTORU
SPÍNACÍ STANICE

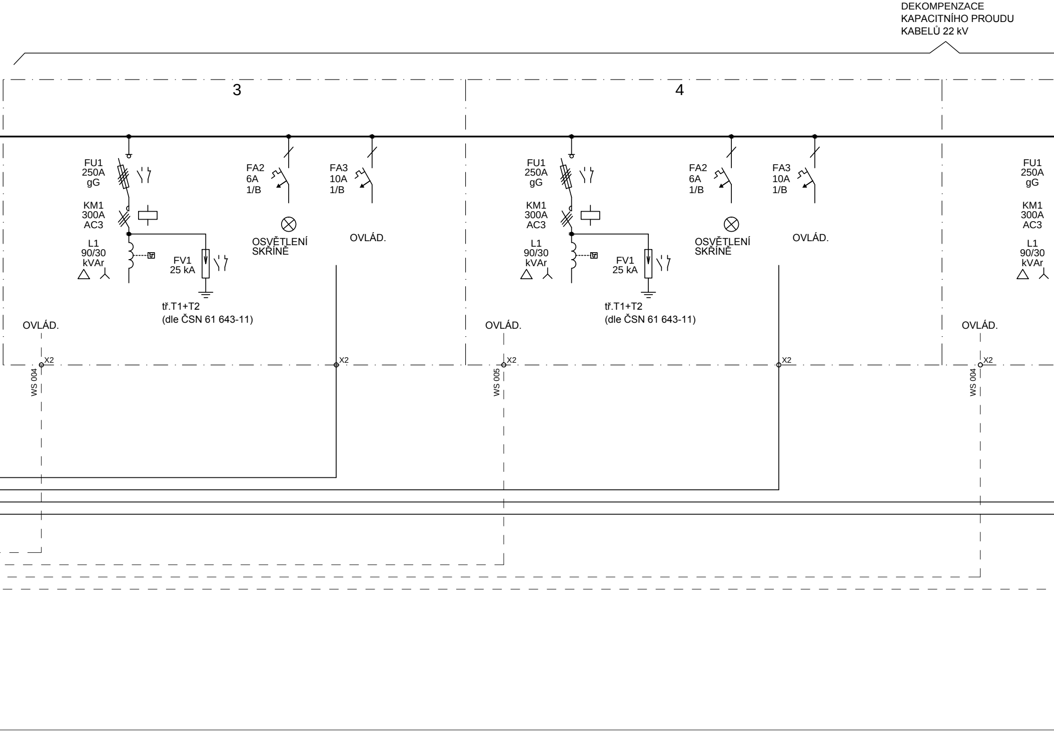
DEKOMPENZACE
KAPACITNÍHO PROUDU
KABELŮ 22 kV
3
4
FU1
250A
gG
KM1
300A
AC3
L1
90/30
kVAr
FA2
6A
1/B
FA3
10A
1/B
OSVĚTLENÍ
SKŘÍNĚ
OVLÁD.
FV1
25 kA
tř.T1+T2
(dle ČSN 61 643-11)
OVLÁD.
X2
WS 004
X2
FU1
250A
gG
KM1
300A
AC3
L1
90/30
kVAr
FA2
6A
1/B
FA3
10A
1/B
OSVĚTLENÍ
SKŘÍNĚ
OVLÁD.
FV1
25 kA
tř.T1+T2
(dle ČSN 61 643-11)
OVLÁD.
X2
WS 005
X2
FU1
250A
gG
KM1
300A
AC3
L1
90/30
kVAr
OVLÁD.
X2
WS 004

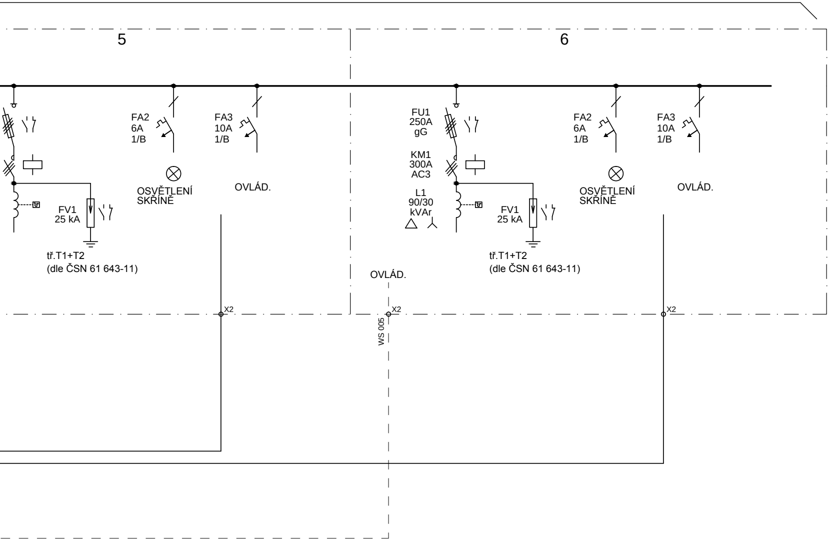
5
6
FA2
6A
1/B
FA3
10A
1/B
OSVĚTLENÍ
SKŘÍNĚ
OVLÁD.
FV1
25 kA
tř.T1+T2
(dle ČSN 61 643-11)
X2
FU1
250A
gG
KM1
300A
AC3
L1
90/30
kVAr
FA2
6A
1/B
FA3
10A
1/B
OSVĚTLENÍ
SKŘÍNĚ
OVLÁD.
FV1
25 kA
tř.T1+T2
(dle ČSN 61 643-11)
OVLÁD.
X2
WS 005
X2

DOKUMENTACE SE ZAPRACOVANÝMI PŘIPOMÍNKAMI

Výškový systém Bpv
Souřadnicový systém S-JTSK

Změna:	Název změny:	Datum:	Provedl:	Podpis:

Investor, objednatel:

SŽDC
Správa železniční dopravní cesty

Správa železniční dopravní cesty, státní organizace
Dlážděná 1003/7
110 00 Praha 1

kontaktní adresa:
Správa železniční dopravní cesty, s.o.
Stavební správa západ
Sokolovská 1955/278, 190 00 Praha 9

METROPROJEKT Praha a.s.
nám. I. P. Pavlova 2/1786
120 00 Praha 2

generální ředitel: Ing. David Krása
tel.: +420 296 154 105
www.metroprojekt.cz
info@metroprojekt.cz

METROPROJEKT

Souprava číslo:

HIP: Podpis: Nosek
Ing. Jan Nosek
tel.: **+420 296 154 221**

Stupeň: **PŘÍPRAVNÁ DOKUMENTACE/ DOKUMENTACE PRO ÚZEMNÍ ROZHODNUTÍ**

Název a účel díla:

Modernizace trati
Kladno (včetně) - Kladno-Ostrovec (včetně)

Zpracovatelský útvar:
STŘEDISKO S71
ELEKTROTECHNICKÉ
tel.: **+420 296 154 158**

Vedoucí útvaru: Podpis: Kahuda
Ing. Jan Kahuda

Název části díla:

Technologická část
Silnoproudá technologie včetně DŘT
Technologie transformačních stanic vn/nn (energetika)
PS 06-04-20 ŽST Kladno, spínací stanice 22 kV SŽDC
mezi TR 110/22 kV a TM Kladno

D.
D.3
D.3.5
D.3.5.7

Odpovědný projektant: Podpis: Misárek
Ing. Václav MISÁREK

Vypracoval: Podpis: Misárek
Ing. Václav MISÁREK

Skart. znak: **V20/2038** Datum: **01/2017**
Počet formátů: **10xA4** Měřítko: **-----**

Název přílohy:

PŘEHLEDOVÉ SCHÉMA ROZVÁDĚČE RH

IČD:	13	6090	04	03	05	07

Změna:

Číslo příl.:
005